PRACOWNIA 44STO SP. Z O.O.
ul. Ziemowita 17/4, 44-100 Gliwice
pracownia@44sto.pl, www.44sto.pl
T. 606-907-713 lub 513-105-268
NIP 631-266-70-42

PROJEKT TECHNICZNY

Nazwa zamierzenia budowlanego:	Budowa obiektów małej architektury w miejscu publicznym, rozbudowa sieci elektroenergetycznej obejmującej napięcie znamionowe nie wyższe niż 15kV, demontaż istniejącej latarni w ramach zadania inwestycyjnego pn. „Odbrukowanie i zagospodarowanie terenu w centralnej części Parku Chopina w Gliwicach”
Kategoria obiektu budowlanego:	VIII
Lokalizacja:	Gliwice, obręb: 0021 Centrum 246601_1 Gliwice Dz. nr 87
Inwestor:	Gliwice - miasto na prawach powiatu, reprezentowane przez MZUK ul. Strzelców Bytomskich 25C, 44-109 Gliwice
Projektanci:	mgr inż. arch. Magda Knura upr. nr 62/DSOKK/2021 w spec. architektonicznej do proj. bez ograniczeń mgr inż. Marta Gocek arch. krajobrazu mgr inż. Ewa Twardoch arch. krajobrazu
Faza:	PT
Data opracowania:	Sierpień 2026

ZAWARTOŚĆ CZĘŚCI OPISOWEJ

1 INFORMACJE WSTĘPNE 10
1.1 Przedmiot inwestycji 10
1.2 Podstawa opracowania 10
2 STAN PROJEKTOWANY 10
2.1 Rozbiórki 10
2.2 Nawierzchnia 10
2.3 Elementy małej architektury 12
2.4 ZIELEŃ 16
2.5 OŚWIETLENIE 16

ZAWARTOŚĆ CZĘŚCI RYSUNKOWEJ

NR RYSUNKU	TYTUŁ RYSUNKU	SKALA
PT_A1	RZUT	1:200
PT_A2	PRZEKRÓJ AA	1:50
PT_A3	DETAL MONTAŻU I ŁĄCZENIA OBRZEŻA STALOWEGO	1:20

ZAŁĄCZNIKI FORMALNE

1. Kopia decyzji o nadaniu projektantom uprawnień budowlanych
2. Oświadczenie projektanta o sporządzeniu projektu zgodnie z obowiązującymi przepisami
3. Uzgodnienia z Miejskim Konserwatorem Zabytków
4. Uzgodnienia z BUR
5. Uzgodnienia z wydziałem UK Urzędu Miejskiego

Kopia decyzji o nadaniu projektantowi uprawnień budowlanych

IZBA ARCHITEKTÓW RZECZYPOSPOLITEJ POLSKIEJ

DOLNOŚLĄSKA OKRĘGOWA IZBA ARCHITEKTÓW RP
OKRĘGOWA KOMISJA KWALIFIKACYJNA

L.dz. 847/DSOKK/2021
Znak sprawy: DSOKK/7131/38/2021

Wrocław, dnia 21.06.2021 r.

DECYZJA nr 62/DSOKK/2021

Na podstawie art. 24 ust.1 pkt 2 ustawy z dnia 15 grudnia 2000 r. o samorządach zawodowych architektów oraz inżynierów budownictwa (t.j. Dz. U. z 2019 r., poz. 1117), w związku z art. 12, art. 13, art. 14 ust. 1 pkt 1 oraz art. 15a ust. 1 i 2 ustawy z dnia 7 lipca 1994 r. Prawo budowlane (t.j. Dz. U. z 2020 r. poz. 1333 z późn. zm.), zgodnie z art. 104 ustawy z dnia 14 czerwca 1960 r. Kodeks postępowania administracyjnego (t.j. Dz. U. z 2021 r. poz. 735)

stwierdza się, że

Pani mgr inż. arch. Magda Marta Knura

urodzona w dniu 22 lutego 1993 r. w Rydułtowach

posiada odpowiednie wykształcenie techniczne oraz praktykę zawodową i po zdaniu egzaminu z wynikiem pozytywnym otrzymuje

UPRAWNIENIA BUDOWLANE

w specjalności architektonicznej do projektowania bez ograniczeń.

Powyższe uprawnienia budowlane upoważniają do wykonywania samodzielnej funkcji technicznej w budownictwie, obejmującej:

1) projektowanie, sprawdzanie projektów architektoniczno-budowlanych i technicznych oraz sprawowanie nadzoru autorskiego;

2) sporządzanie projektów zagospodarowania działki lub terenu, w zakresie specjalności;

3) sprawowanie kontroli technicznej utrzymania obiektów budowlanych.

Decyzja niniejsza jako uwzględniająca w całości żądanie strony nie wymaga uzasadnienia.

Od powyższej decyzji przysługuje Pani odwołanie do Krajowej Komisji Kwalifikacyjnej Izby Architektów RP za pośrednictwem Okręgowej Komisji Kwalifikacyjnej Dolnośląskiej Okręgowej Izby Architektów RP, w terminie 14 dni od dnia doręczenia decyzji.

Jan Matkowski architekt IARP — przewodniczący OKK
Andrzej Hubka architekt IARP — wiceprzewodniczący OKK
Anna Boryska architekt IARP — sekretarz OKK
Elżbieta Cegielska architekt IARP — członek OKK
Jerzy Chmiel architekt IARP — członek OKK
Artur Dorożyński architekt IARP — członek OKK
Grażyna Makowska architekt IARP — członek OKK
Romuald Pustelnik architekt IARP — członek OKK
Aleksander Szarapo architekt IARP — członek OKK

DOLNOŚLĄSKA OKRĘGOWA IZBA ARCHITEKTÓW RZECZYPOSPOLITEJ POLSKIEJ

Otrzymują:

1. Pani Magda Knura
2. Główny Inspektor Nadzoru Budowlanego
3. Okręgowa Rada Dolnośląskiej Okręgowej Izby Architektów RP
4. A/a

Oświadczenie projektanta

Gliwice, 24.06.2026r.

OŚWIADCZENIE PROJEKTANTKI

Ja, niżej podpisana, zgodnie z art.34 ust.3d pkt.3 Ustawy z dnia 7 lipca 1994r Prawo Budowlane (Dz. U. z 2025 r. poz. 418) oświadczam, iż projekt techniczny, pn.:

Budowa obiektów małej architektury w miejscu publicznym, rozbudowa sieci elektroenergetycznej obejmującej napięcie znamionowe nie wyższe niż 15kV, demontaż istniejącej latarni
w ramach zadania inwestycyjnego pn. „Odbrukowanie i zagospodarowanie terenu w centralnej części Parku Chopina w Gliwicach"

sporządzony w sierpniu 2026 r.

Dla Inwestora:
Gliwice - miasto na prawach powiatu, reprezentowane przez
MZUK ul. Strzelców Bytomskich 25C, 44-109 Gliwice
został wykonany zgodnie z obowiązującymi przepisami oraz zasadami wiedzy technicznej.

mgr inż. arch. Magda Knura
upr. nr. upr. nr 62/DSOKK/2021
do proj. bez ograniczeń

Uzgodnienia z Miejskim Konserwatorem Zabytków

URZĄD MIEJSKI W GLIWICACH

Gliwice, 08.07.2026 r.

UM.725757.2026

Pani Ewa Twardoch
PRACOWNIA 44STO SP. Z O.O.
ul. Księcia Ziemowita 17/4
44-100 Gliwice

Znak sprawy: AB.410.124.2026

Dot.: opinii konserwatorskiej na temat montażu elementów małej architektury oraz wykonania nawierzchni przepuszczalnej w ramach odbrukowania centralnej części Parku im. F. Chopina w Gliwicach.

W odpowiedzi na Pani pismo w ww. sprawie, przesłane w formie dokumentu elektronicznego w dniu 24.06.2026 r., uprzejmie informuję, że planowane zamierzenie znajduje się w strefie ochrony konserwatorskiej. Wynika to z ustaleń miejscowego planu zagospodarowania przestrzennego (mpzp) dla obszaru obejmującego Centrum i Śródmieście, czyli tzw. centralnych terenów miasta.

W związku z powyższym inwestycja musi być zgodna przede wszystkim z zapisami mpzp oraz uwzględniać ochronę pomnika przyrody. Projekt nie dotyczy wprawdzie bezpośrednio wspomnianego pomnika przyrody – 260-letniego dębu szypułkowego znajdującego się przed wejściem do palmiarni – należy jednak pamiętać o warunkach prowadzenia prac ziemnych w jego sąsiedztwie. Wymagają one specjalistycznych ekspertyz arborystycznych oraz hydrologicznych.

Prace polegające na montażu elementów małej architektury na fragmencie parku należy prowadzić w sposób bezwzględnie nieuszkadzający korzeni drzew. Systemy korzeniowe są zazwyczaj tak rozległe jak korony drzew, dlatego w obrębie tej strefy należy zminimalizować wszelkie roboty ziemne. Jeśli ich wykonanie jest konieczne, prace powinny być prowadzone ręcznie, z zachowaniem ciągłości systemu korzeniowego. Elementy małej architektury (altana, długa ława, stół, ławki, kosze na śmieci itp.) należy dobrać tak, aby tworzyły spójną całość, były praktyczne, ergonomiczne oraz łatwe w utrzymaniu w odpowiednim stanie technicznym. Ich forma powinna stanowić wzorzec kontynuowany przy ewentualnych kolejnych przebudowach na terenie parku.

Wymiana istniejącej nawierzchni na materiał przepuszczający wodę to bardzo dobre rozwiązanie, które uwzględnia obecne zmiany klimatyczne. Jest to również skuteczny sposób na zachowanie, a nawet powiększenie „zielonej infrastruktury" Gliwic, co wpisuje się w ekologiczne działania miasta.

Podsumowując, uważam, że nad realizacją wyżej wymienionego zamierzenia autorka projektu powinna sprawować nadzór autorski

Niniejsze stanowisko konserwatorskie nie uprawnia do wykonywania przedmiotowych prac i stanowi jedynie wstępną akceptację planowanego zamierzenia.

Z poważaniem

Miejski Konserwator Zabytków
w Gliwicach
Ewa Pokorska-Ożóg

Załącznik: informacja RODO

Kopia:
1. Śląski Wojewódzki Konserwator Zabytków w Katowicach, ul. Francuska 12
2. MZUK ul. Strzelców Bytomskich 25C, 44-109 Gliwice
3. BUR wm

a/a – Miejski Konserwator Zabytków/ Wydział Architektury i Budownictwa

Urząd Miejski Wydział
Architektury i Budownictwa
Tel. +48 32 239 12 37
ab@um.gliwice.pl

Godziny pracy urzędu:
poniedziałek – środa: 8:00-16:00
czwartek: 8:00-17:00

Metropolia GZM

URZĄD MIEJSKI W GLIWICACH

Gliwice, 13.07.2026 r.

UM.769570.2026/KF

Pracownia 44Sto Spółka
z Ograniczoną Odpowiedzialnością
ul. Księcia Ziemowita 17/ 4
44-100 Gliwice

Dotyczy koncepcji w zakresie oświetlenia inwestycji zlokalizowanej w centralnej części Parku Chopina polegającej na odbrukowaniu i zagospodarowaniu fragmentu terenu.

Znak sprawy: UK.7021.6.46.2026

Osoba do kontaktu: Kamila Ferenc, tel. 32 239 11 10.

W odpowiedzi na pismo dostarczone za pośrednictwem platformy E-Doręczenia w dniu 10 lipca 2026 r. w sprawie jak wyżej, Wydział Usług Komunalnych informuje, że akceptuje zaproponowaną oprawę doziemną o stopniu szczelności IP68, zaproponowany sposób łączenia przewodów w instalacji w gruncie oraz złącze liniowe IP68 typu TECHNO TEETUBE THB.391 pod warunkiem, że złącze to zostanie dodatkowo zabezpieczone termokurczliwa rurą z klejem. Jako alternatywne rozwiązanie proponujemy połączenie przewodów w puszkach hermetycznych IP65 zalewanych żywicą izolacyjną.

Z poważaniem
Mariola Pendziałek
Dyrektor Wydziału Usług Komunalnych
/dokument podpisany kwalifikowanym
podpisem elektronicznym/

Urząd Miejski Wydział Usług Komunalnych
ul. Zwycięstwa 21
44-100 Gliwice
Tel. +48 32 238 54 21
uk@um.gliwice.pl

Godziny pracy urzędu:
poniedziałek – środa: 8:00-16:00
czwartek: 8:00-17:00
piątek: 8:00-15:00

bur@um.gliwice.pl 10:25
Odp. na korespondencję nr UM.827444.2026 - tytuł : Park Chopina - uzgodnienie
Do: pracownia@44sto.pl

Numer korespondencji : UM.842890.2026

Szanowna Pani,

Biuro Urbanisty miasta nie wnosi uwago do przedstawionej koncepcji.

Agata Twardoch
Urbanistka Miejska
_____
Biuro Urbanisty Miasta
44-145 Gliwice, ul. Jasna 21A, pokój 103
tel. 32-338-64-51

Oryginalny temat wiadomości: Park Chopina - uzgodnienie

Szanowni Państwo,

w załączniku przesyłam projekt odbrukowania i zagospodarowania centralnej części Parku Chopina, wykonanego na zlecenie MZUK, z prośbą o uzgodnienie.

Z poważaniem,
Marta Gocek

Pracownia 44STO sp. z o.o.
ul. Ziemowita 17/4 I 44-100 Gliwice

Marta Gocek t. 606-907-713
Ewa Twardoch t. 513-105-268
www.44sto.pl I pracownia@44sto.pl

PROJEKT TECHNICZNY - CZĘŚĆ OPISOWA

1 INFORMACJE WSTĘPNE

1.1 Przedmiot inwestycji

Przedmiotem inwestycji jest montaż elementów małej architektury oraz budowa nawierzchni przepuszczalnej w ramach odbrukowania w centralnej części Parku Chopina w Gliwicach, a także rozbudowa sieci oświetlenia parkowego. Projekt przewiduje zagospodarowanie terenu poprzez montaż długiej ławy, stolików, koszy na odpady, stojaków rowerowych, oświetlenia, a także nasadzenia z bylin, krzewów i drzew.

1.2 Podstawa opracowania

- Umowa nr UP 101/2026 z dnia 14.05.2026 r.
- Uzgodnienia z Miejskim Konserwatorem Zabytków
- Uzgodnienia z Działek UK Urzędu Miejskiego
- Uzgodnienia z BUR
- Wizja lokalna
- Mapa do celów projektowych

2 STAN PROJEKTOWANY

2.1 Rozbiórki

Projekt zakłada likwidację 690m^2 nawierzchni z kostki betonowej wraz z obrzeżami i podbudową

2.2 Nawierzchnia

2.2.1 Rodzaje nawierzchni

- Nawierzchnia mineralno-żywiczna w kolorze beżowym, z obrzeżem z stali cortenowej - projektowany plac,
- Nawierzchnia płyt łamanych, gnejsowych - wzdłuż rabat od strony zachodniej,

2.2.2 Konstrukcja nawierzchni

Nawierzchnia mineralno-żywiczna: powierzchnia: 171 m^2

Warstwy:

- Warstwa mineralno-żywiczna 2cm
- Kruszywo łamane 4-8mm 2,5cm
- Kruszywo łamane 4-31,5mm 25cm
- Piasek kopany 1-4mm 10cm

Parametry techniczne naw. mineralno-żywicznej:

- Wytrzymałość na ściskanie≥ 20 MPa
- Wytrzymałość na zginanie≥ 6,9 MPa
- Mrozoodporność≥ F150
- Nasiąkliwość≤ 3,5%
- Ścieralność≤ 1,5 mm
- Szorstkość≥ 35 SRT
- Odporność na wykruszenia przy skręcie kół - w pełni odporna

Nawierzchnia z płyty łamanej, gnejsowej gr. 5cm: powierzchnia: 59,5 m^2

Warstwy:

- Płyta gnejsowa 5cm
- Warstwa wyrównująca piaskowo-cement. 5cm
- Kruszywo łamane 4-31,5mm 20cm
- Piasek 1-4mm 10cm

Parametry techniczne:

- wytrzymałość na ściskanie: ≥ 100 MPa,
- wytrzymałość na zginanie: ≥ 12 MPa,
- nasiąkliwość wodą przy ciśnieniu atmosferycznym: ≤ 1,0%,
- mrozoodporność: odporność na 56 cykli zamrażania i rozmrażania bez uszkodzeń oraz bez istotnego spadku wytrzymałości,
- odporność na ścieranie (metoda Böhme): ≤ 20 cm³/50 cm²,
- odporność na poślizg: współczynnik SRV ≥ 45 (dla powierzchni suchej i mokrej) lub równoważna wartość potwierdzająca właściwości antypoślizgowe zgodnie z PN-EN 14231,
- gęstość objętościowa: ≥ 2,60 Mg/m³.

Wymagania dodatkowe:

- kamień powinien być jednorodny pod względem struktury, wolny od spękań, rozwarstwień, żył osłabiających i innych wad wpływających na trwałość,
- powierzchnia licowa powinna posiadać naturalną, łupaną fakturę zapewniającą właściwości antypoślizgowe,
- dopuszcza się naturalne różnice kolorystyczne wynikające z pochodzenia kamienia.
- materiał należy przedstawić do akceptacji projektanta

2.2.3 Obrzeża

Obrzeże z stali cortenowej długość 215,8mb

- stal cortenowa gatunku S355J2W (lub równoważnej),
- wysokości 100 mm i grubości 3 mm,.

Obrzeża posadowić na ławie betonowej z betonu C12/15 o wymiarach dostosowanych do warunków gruntowych i projektowanej konstrukcji nawierzchni (zalecane wymiary minimalne: 10 × 15 cm). Elementy obrzeży łączyć systemowymi łącznikami na wpust. Dolną część obrzeża osadzić w ławie betonowej na głębokość ok. 40–50 mm, pozostawiając górną część elementu nieobetonowaną, co umożliwi prawidłowe wytworzenie ochronnej warstwy patyny na powierzchni stali corten. Po wykonaniu nawierzchni mineralno-żywicznej górna krawędź obrzeża powinna licować z powierzchnią nawierzchni lub wystawać ponad nią nie więcej niż 3 mm. Dopuszczalne odchylenie niwelety obrzeża wynosi ±5 mm na odcinku 10 m.

Obrzeże z kostki granitowej cięto-łupanej 15/17 długość 36mb

Obrzeże z kostki granitowej należy wykonać wzdłuż zwężanego odcinka ścieżki jako element oporowy zabezpieczający krawędź istniejącej nawierzchni betonowej pozostającej po częściowej rozbiórce. Obrzeże należy wykonać z kostki granitowej cięto-łupanej, odpowiadającej materiałem, fakturą, barwą oraz wymiarami kostce granitowej zastosowanej w istniejących obrzeżach na terenie Parku Chopina. Kostkę układać w dwóch rzędach na oporze z ławy betonowej z betonu klasy C12/15.

2.2.4 Wymagane parametry podłoża i warstw konstrukcyjnych nawierzchni:

- podłoże gruntowe należy wyprofilować i zagęścić zgodnie z dokumentacją projektową;
- na warstwie wzmacniającej/odsączającej wymagany wtórny moduł odkształcenia $E_2 \geq 40$ MPa,
- na podbudowie zasadniczej z kruszywa łamanego stabilizowanego mechanicznie wymagany wtórny moduł odkształcenia $E_2 \geq 80$ MPa oraz stosunek modułów odkształcenia $E_2/E_1 \leq 2,5$
- badania nośności należy wykonać płytą statyczną VSS zgodnie z obowiązującymi normami i specyfikacjami technicznymi
- podłoże oraz warstwy konstrukcyjne należy wykonać z zachowaniem projektowanych spadków oraz zapewnieniem swobodnego odprowadzenia i infiltracji wód opadowych

2.2.5 Warunki posadowienia

Dla projektowanych konstrukcji ścieżek przyjęto grupę nośności podłoża G2.
Głębokość przemarzania dla rejonu hz=1,0 m.
Przed wykonaniem nawierzchni należy zdjąć warstwę humusu.
W przypadku stwierdzenia w trakcie prac występowania gruntów organicznych np. torfów, namułów, należy je usunąć lub wykonać inne wzmocnienie podłoża w celu osiągniecia wymaganych parametrów. W przypadku stwierdzenia w czasie robót braku możliwości uzyskania wymaganych parametrów na istniejącym podłożu należy rozważyć jego wzmocnienie. Metoda wzmocnienia uzależniona zostanie od rodzaju występujących gruntów rodzimych.
W przypadku występowania wody w wykopie, należy zaprojektować odpowiedni drenaż i odwodnić teren prac, wody opadowe należy odprowadzić poza teren robot.
Przyjęto dla projektowanego obiektu I kategorie geotechniczna, a warunki jako proste.
W przypadku stwierdzenia w trakcie wykonywania prac innych warunków gruntowo- wodnych, podłoże należy wzmocnić w celu uzyskania wymaganych parametrów.

2.2.6 Odwodnienie

Odwodnienie projektowanych nawierzchni odbywać się będzie za pomocą spadków podłużnych w przyległe tereny zieleni, dodatkowo nawierzchnia została zaprojektowana jako przepuszczalna.

2.3 Elementy małej architektury

2.3.1 Założenia podstawowe

- Stosować meble będące elementami katalogowymi, produkowane seryjnie. Produkty powinny mieć aprobatę techniczną.
- Stosować drewno egzotyczne jatobe, według wskazań dla poszczególnych elementów, olejowane bezbarwnie.
- Elementy stalowe ocynkowane ogniowo, malowane proszkowo, kolor RAL 7032 (perłowy biały .
- Montaż według zaleceń producenta.
- Łączenia należy wykonać ze stali nierdzewnej.
- Podane wymiary mogą różnić się do 5%.
- Meble powinny być wykonane w wysokiej jakości wzornictwie, z dbałością o detale i wykończenie.
- Poniższe zdjęcia i ilustracje przedstawiają przykład z rynku i zamieszczone zostały w celu określenia minimalnych standardów jakim powinny odpowiadać elementy małej architektury i należy ją traktować jako przykładową. Zastosowanie innych parametrów niż wskazane w niniejszej dokumentacji dopuszczalne jest pod warunkiem, że elementy małej architektury posiadać będą parametry/cechy/właściwości takie same lub lepsze pod względem funkcjonalnym, technicznym, jakościowym, estetycznym (muszą spełniać założenia przyjęte w ww. dokumentacji oraz obowiązujące normy i przepisy).
- Dopuszcza się zastosowanie, niebędących kopiami, zamienników przedstawionych elementów małej architektury, pod warunkiem zastosowania w procesie produkcji materiałów i rozwiązań technicznych równorzędnych do opisanych w projekcie tj. przy zachowaniu identycznych (lub wyższych) parametrów zaprojektowanego gatunku drewna oraz stali ze szczególnym uwzględnieniem jakości zabezpieczenia antykorozyjnego i powłoki lakierniczej.

2.3.2 Kolorystyka i dobór materiałów

Kolor elementów stalowych: RAL 7032
Drewno: jatobe olejowane bezbarwnie, modrzew olejowany bezbarwnie



2.3.3 ŁAWA DREWNIANA

Konstrukcja stalowa, ocynkowana i pokryta piecowym lakierem proszkowym, kolor RAL 7032. Siedzisko wykonane z litego drewna jatobe, olejowanego. Kotwienie do prefabrykowanych fundamentów kotwami chemicznymi, według zaleceń producenta.
Ławka wykonana z modułów prostych z oparciem i bez oraz modułów łukowych o promieniu 2m, z oparciem i bez.

2.3.3.1 Moduł prosty bez oparcia – dł. 5mb + 4mb +4mb



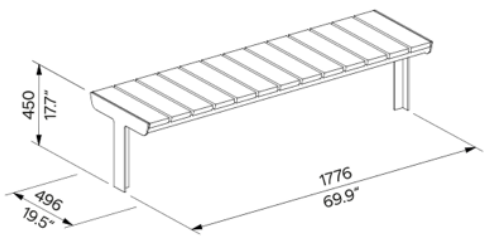

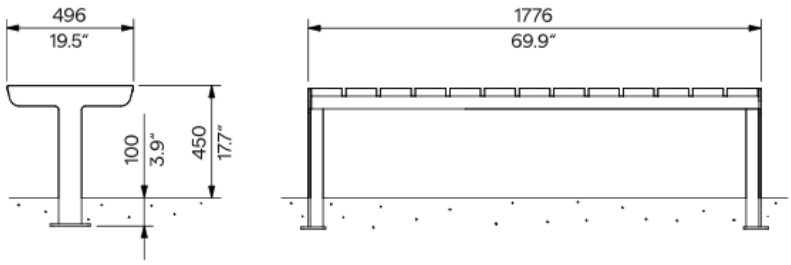

2.3.3.2 Moduł prosty z oparciem – dł. 10mb





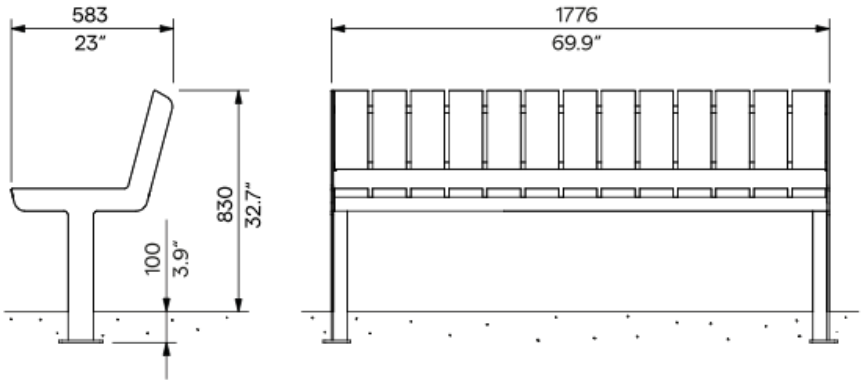

2.3.3.3 Moduł po łuku bez oparcia – dł.1,4mb



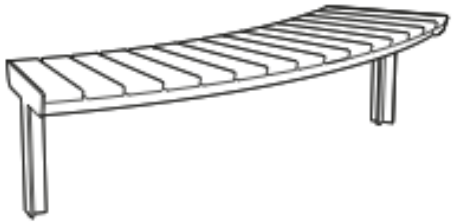

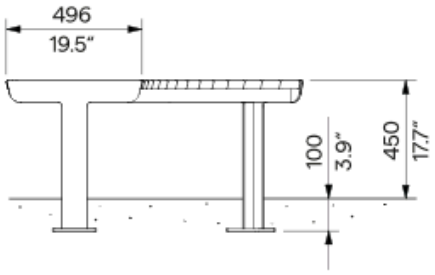

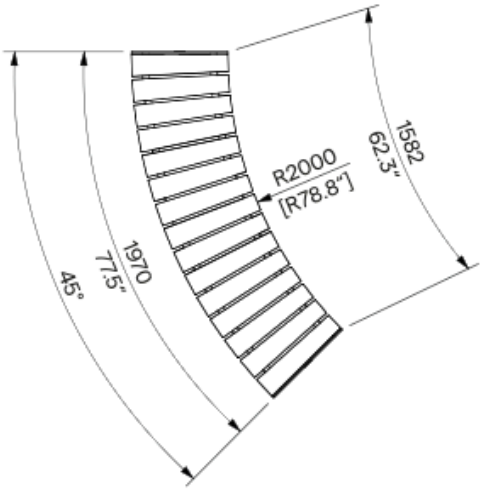

2.3.3.4 Moduł po łuku z oparciem – dł. 4,5mb





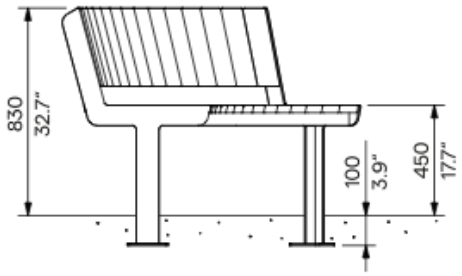

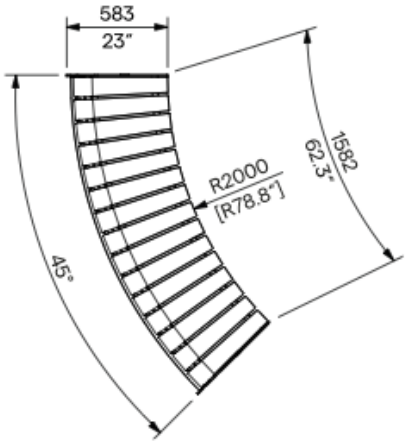

2.3.4 STOLIK

- konstrukcja nośna wykonana ze stali konstrukcyjnej;
- konstrukcja stołu połączona z blatem za pomocą połączeń śrubowych wykonanych ze stali nierdzewnej;
- elementy stalowe zabezpieczone antykorozyjnie poprzez cynkowanie oraz malowanie proszkowe;
- rama nośna wykonana z rur stalowych oraz elementów z blachy stalowej wycinanej technologią CNC;
- blat wykonany ze stali, o średnicy Ø 500 mm, malowany proszkowo;
- wykończenie powierzchni w kolorze zgodnym z projektem

- montaż poprzez zakotwienie do fundamentu betonowego z wykorzystaniem prętów gwintowanych, zgodnie z wytycznymi producenta.

Wymagania jakościowe:

- wszystkie elementy stalowe powinny charakteryzować się wysoką odpornością na korozję oraz działanie czynników atmosferycznych;
- elementy złączne powinny być wykonane ze stali nierdzewnej;
- wszystkie krawędzie powinny być wykończone w sposób zapewniający bezpieczeństwo użytkowników;
- montaż należy wykonać zgodnie z instrukcją producenta, zapewniając trwałe i stabilne zamocowanie.

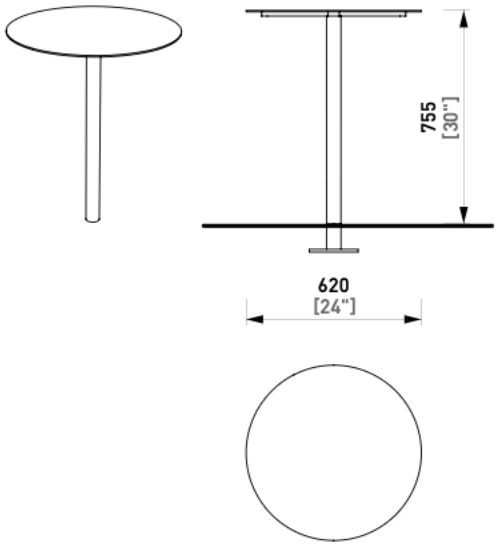



2.3.5 STOJAK NA ROWERY

Projektuje się montaż 4 stojaków rowerowych, w tym:

- 2 stojaki standardowe o wysokości 750 mm nad poziomem terenu i szerokości 994 mm,
- 2 stojaki dziecięce o wysokości 500 mm nad poziomem terenu i szerokości odpowiednio mniejszej, przeznaczone do parkowania rowerów dziecięcych.

Stojaki powinny być tego samego typu, stojaki dziecięce należy wykonać skracając stojaki standardowe o 250mm.

Stojaki przeznaczone są do obustronnego parkowania rowerów oraz hulajnóg, umożliwiając stabilne oparcie pojazdu oraz przypięcie ramy i koła zapięciem typu U-lock.

Konstrukcja nośna stojaków wykonana jako spawana z zamkniętych profili stalowych oraz taśm stalowych. W górnej części konstrukcji przewiduje się zastosowanie elastycznego pasa ochronnego z gumy, mocowanego do konstrukcji za pomocą stalowej listwy oraz łączników wykonanych ze stali nierdzewnej. Pas ochronny ogranicza możliwość uszkodzenia ramy roweru lub hulajnogi podczas użytkowania.

Elementy stalowe należy zabezpieczyć antykorozyjnie poprzez cynkowanie ogniowe, a następnie malowanie proszkowe. Powłoka malarska w kolorze RAL 7032, wykończenie matowe o drobnej strukturze.

Stojaki należy montować do betonowych fundamentów za pomocą prętów gwintowanych oraz systemowych elementów kotwiących, zgodnie z zaleceniami producenta. Po zamontowaniu stojaki powinny zachowywać stateczność oraz przenosić obciążenia wynikające z normalnego użytkowania

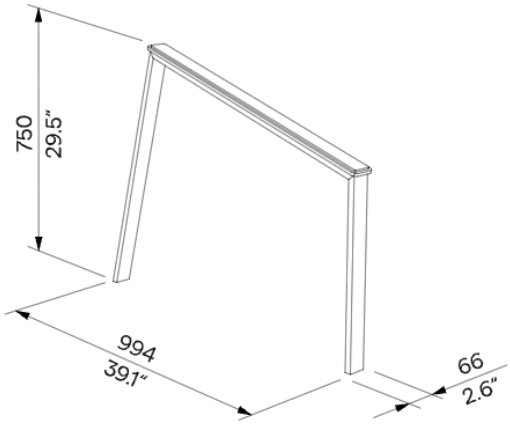



2.3.6 KOSZ NA ODPADY 3 szt.

Kosze na odpady należy wykonać jako tożsame z istniejącymi elementami małej architektury zlokalizowanymi na terenie parku, w celu zachowania jednolitego charakteru zagospodarowania i spójności estetycznej obiektu. Dopuszcza się ponowne wykorzystanie istniejących koszy z terenu opracowania, pod warunkiem, że ich stan techniczny umożliwia dalszą bezpieczną eksploatację oraz nie wykazują uszkodzeń konstrukcyjnych, nadmiernej korozji ani istotnych uszkodzeń elementów drewnianych. W przypadku stwierdzenia złego stanu technicznego należy zastosować nowe kosze o parametrach, gabarytach, materiałach, kolorystyce i formie odpowiadających istniejącym elementom wyposażenia parku.

Konstrukcja stalowo żeliwna, malowana proszkowo na kolor grafitowy.

Obudowa wykonana z pionowych listew drewnianych z drewna liściastego impregnowane.

Wkład wewnętrzny wykonany z blachy ocynkowanej, wyjmowany.

Mocowanie: mocowanie do betonowych fundamentów za pomocą prętów gwintowanych ze stali ocynkowanej



2.4 ZIELEŃ

Według osobnego opracowania branżowego

2.5 OŚWIETLENIE

Według osobnego opracowania branżowego

UWAGI KOŃCOWE:

Przed rozpoczęciem robót należy zweryfikować w terenie wszystkie wymiary oraz rzędne wysokościowe przyjęte w dokumentacji projektowej, w szczególności zgodność rzędnych istniejących z rzeczywistymi warunkami terenowymi.

Wszelkie odstępstwa, zmiany materiałowe, technologiczne lub rozwiązania zamienne w stosunku do dokumentacji projektowej wymagają uprzedniego uzgodnienia i akceptacji Projektanta. Zmiany wprowadzone bez zachowania powyższej procedury zwalniają Projektanta z odpowiedzialności za ich skutki.

Dopuszcza się zastosowanie materiałów i technologii zamiennych pod warunkiem zachowania wymaganych parametrów technicznych, użytkowych i jakościowych określonych w dokumentacji projektowej. Wprowadzone zmiany należy nanieść w dokumentacji powykonawczej.

Wszelkie niejasności i rozbieżności ujawnione w trakcie realizacji robót należy wyjaśniać z Projektantem, zachowując formę pisemną uzgodnień.

Do wykonania robót należy stosować wyłącznie wyroby budowlane dopuszczone do stosowania zgodnie z obowiązującymi przepisami i posiadające wymagane dokumenty potwierdzające ich właściwości.

Roboty budowlane należy wykonywać pod nadzorem osoby posiadającej odpowiednie uprawnienia budowlane, zgodnie dokumentacją projektową, obowiązującymi przepisami oraz zasadami wiedzy technicznej.

Magda Knura

mgr inż. arch. Magda Knura
upr. nr. nr 62/DSOKK/2021
do proj. bez ograniczeń